IGNIF.
Elegancja ze stali

INSTRUKCJA UŻYTKOWANIA I MONTAŻU KASETY KOMINKOWEJ IGNIF

Spis treści

1. ZGODNOŚĆ Z PRZEPISAMI 4

2. INFORMACJE OGÓLNE 4

3. OGÓLNE ZASADY BEZPIECZEŃSTWA 5

4. ŚRODKI BEZPIECZEŃSTWA 5

5. MONTAŻ KASETY KOMINKOWEJ IGNIF W PALENISKU OTWARTYM 7

5.1. Przygotowanie do instalacji 7

5.2. Instalacja kasety kominkowej 7

6. WENTYLACJA I DOPROWADZENIE POWIETRZA DO SPALANIA . 15

7. OPAŁ 15

8. PIERWSZE ROZPALENIE I UŻYTKOWANIE 17

8.1. Przygotowanie 17

8.2. Regulacja dopływami powietrza 18

8.3. Rozpalanie od „góry do dołu” i od „dołu do góry” 20

8.4. Załadunek oraz dokładanie drewna 23

8.5.. Użytkowanie w okresie przejściowym 24

9. CZYSZCENIE KASETY KOMINKOWEJ IGNIF 25

10. KONSERWACJA 26

11. UWAGI 28

12. OGÓLNE WARUNKI GWARANCJI 28

1. Zgodność z przepisami

Zakupiona przez Państwa kaseta kominkowa jest zgodna z europejską normą DIN EN 13229 oraz posiada oznaczenie CE.

Podczas wykonywania wszelakich czynności związanych z instalacją, użytkowaniem oraz konserwacją urządzenia zawsze należy przestrzegać europejskich oraz lokalnych norm krajowych.

2. Informacje ogólne

Kaseta kominkowa marki IGNIF, wytwarzana na wymiar, jest produktem przeznaczonym do instalacji w istniejących paleniskach otwartych.

Najważniejszym warunkiem bezpiecznego i efektywnego korzystania z produktów marki IGNIF jest lektura poniższej instrukcji. W trosce o Państwa komfort i bezpieczeństwo, krok po kroku omówiliśmy najważniejsze kwestie związane z eksploatacją oraz montażem naszych produktów. **Nie zastosowanie się do instrukcji jest równoznaczne z bezzwrotnym utraceniem przez Państwa gwarancji, jaką otrzymują Państwo w dniu zakupu naszego produktu.**

Firma IGNIF nie ponosi również odpowiedzialności za jakiekolwiek ingerencje w nasze produkty bowiem zostały przygotowane przez zespół doświadczonych i wykwalifikowanych specjalistów, którzy projektują i produkują kominki od wielu lat. Doskonale znają się na swojej pracy oraz posiadają niezbędną wiedzę dotyczącą norm i przepisów, wedle których należy produkować tego typu urządzenia. Dlatego też, w oparciu o powyższe - tworzą bezpieczne urządzenia najwyższej jakości.

Dane techniczne oraz parametry grzewcze kasety kominkowej IGNIF PLATINUM znajduję się na tabliczce znamionowej znajdującej się bezpośrednio na urządzeniu.

Zawartość zamówienia

Razem z zakupiony produktem w zestawie znajdują się:
- płyta wermikulitu – deflektor,
- ornamenty,
- sznur szklany służący uszczelnieniu drzwi po montażu,
- niniejsza instrukcja, dowód zakupu oraz karta gwarancyjna.

3. Ogólne zasady bezpieczeństwa

Przed rozpoczęciem użytkowania produktów marki IGNIF należy upewnić się, czy instalacja jest w nienagannym stanie technicznym i spełnia wszelkie obowiązujące przepisy oraz normy prawne. Kontrolę przewodu kominkowego należy powierzyć kominiarzowi, a ewentualne przeróbki muszą zostać wykonane przez uprawioną do tego firmę oraz muszą być zgodne z wymaganiami zawartymi w PN-89/b-10425.

Jakiekolwiek ingerencje w produkty mogą spowodować, że sam wyrób, jak i zabezpieczenia ulegną zniszczeniu, a w efekcie nie będą działały tak, jak powinny oraz mogą stać się niebezpieczne do użytkowania.

Instalacja produktów marki IGNIF, a także wykonanie pierwszego rozpalenia powinny być przeprowadzone przez firmę posiadającą do tego specjalne uprawnienia.

4. Środki przeciwpożarowe

Produkty marki IGNIF są bezpieczne dla użytkowników, jednak podczas samego montażu oraz eksploatacji należy stosować się do poniższych zasad:

- nie należy umieszczać w obszarze promieniowania kominka żadnych elementów łatwopalnych w odległości mniejszej niż 150 cm - dotyczy to również drewnianych mebli,
- zabrania się palenia przy otwartych drzwiczkach oraz bez rusztu,
- należy stosować wyłącznie paliwo opisane w niniejszej instrukcji,
- nie należy gasić płomienia wodą,

- pomieszczenie, w którym znajduje się kominek należy wyposażyć w gaśnicę przeciwpożarową.
- podczas pracy urządzenie jest gorące, dlatego nie wolno dotykać rozpalonego kominka, grozi to dotkliwymi oparzeniami,
- obsługa kasety kominkowej w momencie użytkowania (palenia) powinna odbywać się w rękawicach ochronnych,
- usuwanie popiołu powinno nastąpić po całkowitym ostygnięciu kominka – popiół może zawierać żar nawet do 24 godzin od ostatniego palenia, co może spowodować zagrożenie pożarem; popiół należy składować do odpowiedniego (niepalnego) pojemnika w bezpiecznym miejscu,
- należy regularnie konserwować kominek,
- nie należy czyścić gorących szyb kominka ze względu na możliwość oparzenia oraz ryzyka, że powstałe zanieczyszczenia staną się niemożliwe do usunięcia,
- wszelkie prace konserwacyjne należy wykonywać przy wygaszonym kominku, najlepiej w obecności wykwalifikowanej osoby,
- należy systematycznie kontrolować szczelność kasety kominkowej8 oraz minimum raz w roku, przez uprawioną do tego firmę kominiarską, powinno odbyć się czyszczenie przewodów kominowych,
- nie należy samodzielnie dokonywać napraw,
- bezwzględnie nie wolno pozostawiać dzieci bez opieki w pomieszczeniu, w którym znajduje się kominek,
- w przypadku spalania: nieodpowiedniego opału lub źle wysezonowanego drewna liściastego, w przewodzie kominowym osadzają się organiczne produkty spalania tj. sadza, które w dłuższej perspektywie czasu mogę spowodować zapalenie - pożar komina. W takim przypadku niezwłocznie należy zamknąć wszystkie możliwe dopływy powietrza do paleniska oraz powiadomić najbliższą jednostkę Straży Pożarnej.

5. Montaż kasety kominkowe IGNIF w istniejącym palenisku otwartym.

5.1 Przygotowanie do instalacji

Przed rozpoczęciem prac montażowych konieczne jest sprawdzenie, czy przesyłka jest kompletna i nie uległa uszkodzeniu w czasie transportu.

Po sprawdzeniu zawartości opakowania i upewnieniu się, że urządzenie jest kompletne, dodatkowo należy sprawdzić:

1) Mechanizmy regulacji dopływu powietrza do komory spalania (rys. 7 I 8 – str. 12).
2) Mechanizm służący poruszaniem rusztu podczas palenia. (rys. 8. – str. 12).
3) Prawidłowość działania mechanizmu zamknięcia drzwi.
4) Trwałość obudowy przewodów spalinowych i dymowych – powinna posiadać odporność ogniową min 60 min.

Ważne: Przed rozpoczęciem montażu kasety kominkowej marki IGNIF konieczne jest zdemontowanie drzwi. Szczegółową instrukcję, jak to zrobić, znajdą Państwo w punkcie 10 niniejszej instrukcji.

5.2 Instalacja kasety kominkowej

Aby zapobiec ryzyku pożaru, prace montażowe powinny być przeprowadzane **wyłącznie przez wykwalifikowanego i odpowiednio wyszkolonego instalatora** w oparciu o przepisy: prawa budowlanego i przeciwpożarowe (obowiązujące w danym kraju) oraz przepisy i normy europejskie**. Instalacja może być użytkowana wyłącznie po otrzymaniu pozytywnej ekspertyzy od specjalisty.**

Komin musi być szczelny, a jego ścianki gładkie. Przed zainstalowaniem kasety, powinien on zostać oczyszczony z sadzy oraz innych zanieczyszczeń.

Ewentualne przeróbki muszą zostać przeprowadzone przez firmę posiadającą odpowiednie kwalifikacje. Zabrania się wykonywania tego typu prac samodzielnie, ze względu na możliwość uszkodzenia komina.

Kasetę kominkową należy instalować na gładkim, niepalnym podłożu o grubości minimum 30 cm. Podłoga przy drzwiach kominkowych musi być dodatkowo zabezpieczona pasem materiału niepalnego o szerokości minimum 30 cm i grubości minimum 1 mm (rys. 1).

Jeżeli w pomieszczeniu, w który zainstalowany zostanie kominek pracują inne urządzenia grzewcze należy zapewnić doprowadzenie odpowiedniej ilości świeżego powietrza dla każdego z nich. Urządzenia nie mogę się wzajemnie zakłócać.

UWAGA: Zabrania się stosowania urządzeń wyciągowych w pomieszczeniu zainstalowania urządzenia grzewczego.

Rysunek 1. Schemat przedstawiający zabudowę oraz zabezpieczenie przeciwpożarowe kasety kominkowej IGNIF w widoku z góry.

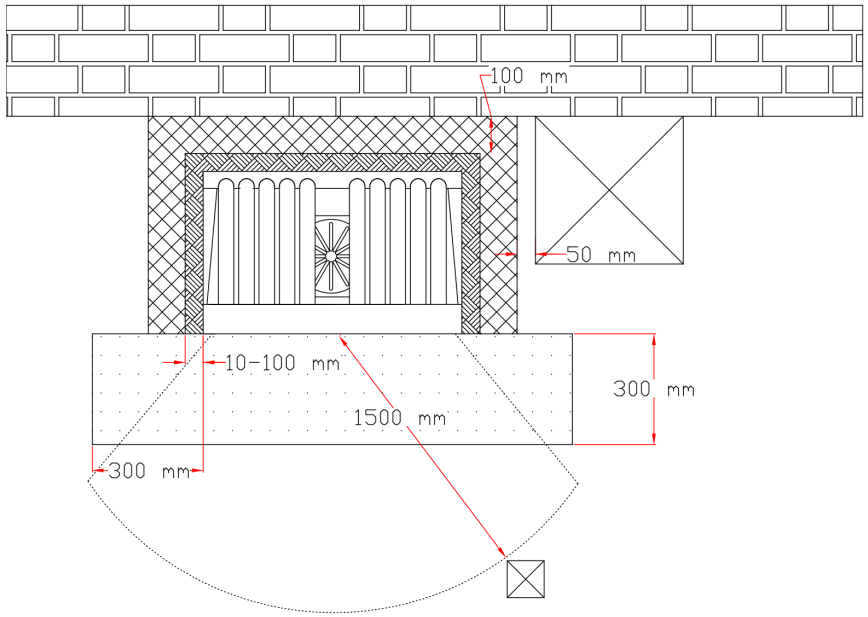

Legenda:

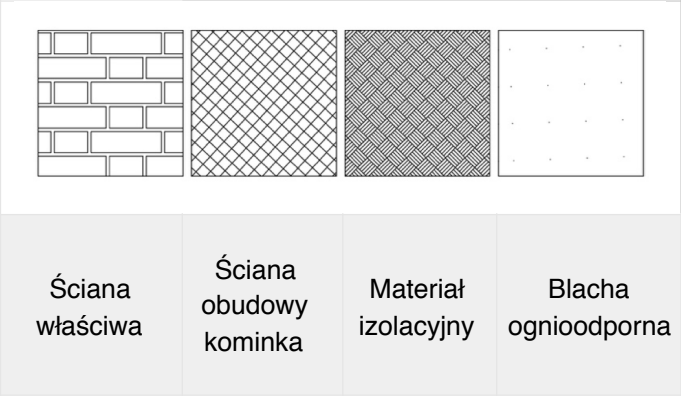

1) Kasetę kominkową należy wsunąć w otwór paleniska w miejscu docelowego montażu (rys. 2). Kominek musi spocząć na równym oraz prostym podłożu. W przypadku, gdy powierzchnia, na której ma stanąć kominek, nie jest idealnie równa, należy ją delikatnie podkuć lub wyrównać (wypoziomować) przy użyciu zaprawy betonowej. Kaseta kominkowa po włożeniu w otwór paleniska nie może się ruszać.

Rysunek 2. Grafika przedstawiająca schemat instalacji kasety kominkowej w istniejącym palenisku otwartym.Kaseta kominkowa musi zostać

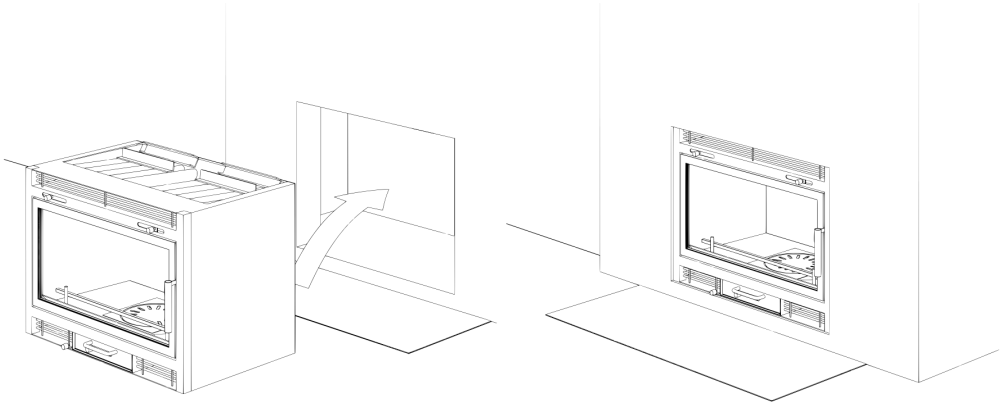

zainstalowana w taki sposób, aby po posadowieniu jej w otworze paleniska otwartego z lewej i prawej strony oraz od góry pozostał minimum 2 cm luzu pozwalającego uszczelnić kasetę. Za wyjątkiem dna kominka otwartego, kaseta w żaden sposób nie może stykać się ze ściankami oraz izolacją termiczną istniejącego paleniska.

2) Kolejnym krokiem jest uszczelnienie kominka. W tym celu należy delikatnie wcisnąć sznur w szczelinę pomiędzy ramą drzwi, a ścianą kominka. Uszczelnić należy lewy oraz prawy bok, a także górę kominka. W przypadku zakupu kasety kominkowej z maskownicą, palenisko należy uszczelnić przed całkowitym wsunięciem kominka do paleniska otwartego.

UWAGA – Kasety kominkowej nie należy w żaden sposób podłączać bezpośrednio rurą dymową do przewodu kominkowego. Wyciąg spalin obywa się jedynie na zasadzie ciągu kominowego.

3) Następnie należy włożyć ornamenty w przeznaczone do tego miejsca w kominku (rys. 3).
4) Po instalacji kasety w otworze paleniska, kolejną rzeczą jest montaż czterech płyt wermikulitu nad rurami konwekcyjnymi kasety. Każda płyta posiada na sobie odpowiednie oznaczenia pozwalające określić, w której z czterech podpór powinna zostać osadzona. Wkładając rękę (od środka komory spalania) przez otwór rewizyjny pomiędzy rurami konwekcyjnymi kasety, należy ułożyć wermikulit na rurach w specjalnie przeznaczonych do tego miejscach (rys. 4).
   W zależności od wielkości oraz kształtu kasety kominkowej ilość płyt układanych na rurach może się różnić.

Rysunek 3. Rysunek przedstawiający front kasety kominkowej IGNIF z poprawnie zainstalowanymi ozdobnymi ornamentami.

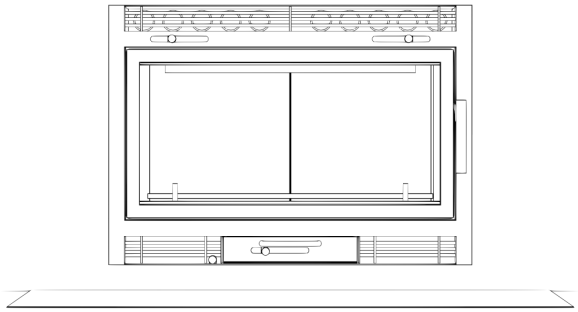

Rysunek 4. Schemat przedstawiający włożenie oraz miejsce ułożenia czterech płyt wermikulit nad rurami konwekcyjnymi kasety kominkowej.

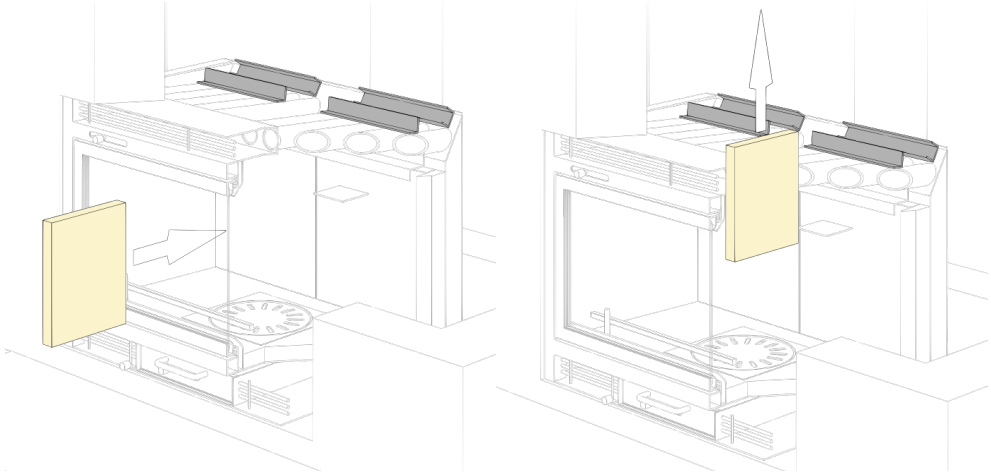

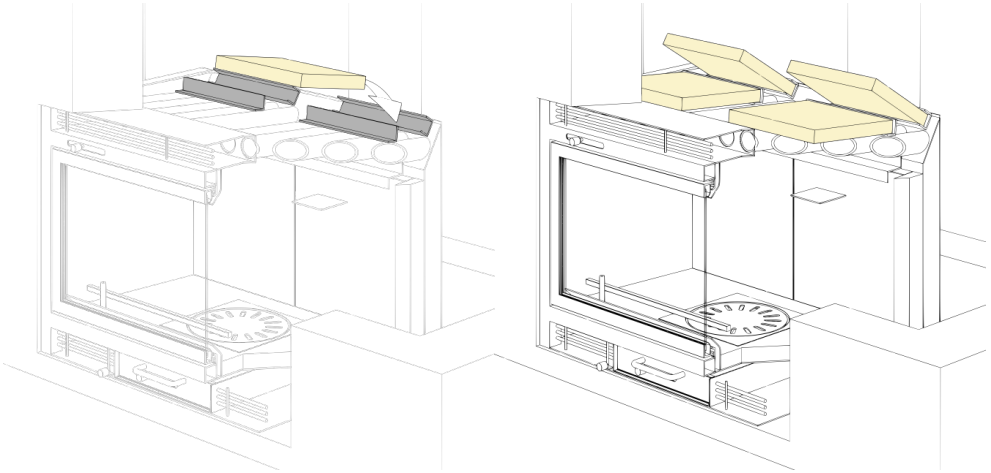

5) Ostatnią czynności jest montaż płyty wermikulitu – deflektora. Aby go zamontować należy wsunąć przód płyty w podpory montażowe znajdujące się wewnątrz kominka (rys. 5), w górnej części komory spalania. Następnie przesuwając płytę do przodu wsunąć dolną krawędź. Końcowym etapem jest oparcie płyty na tylnej podporze.

Rysunek 5. Schemat przedstawiające montaż deflektora.

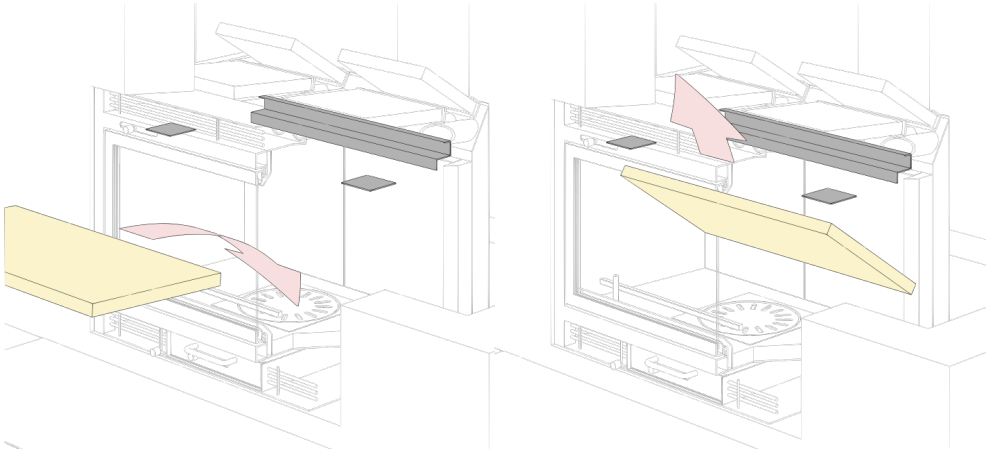

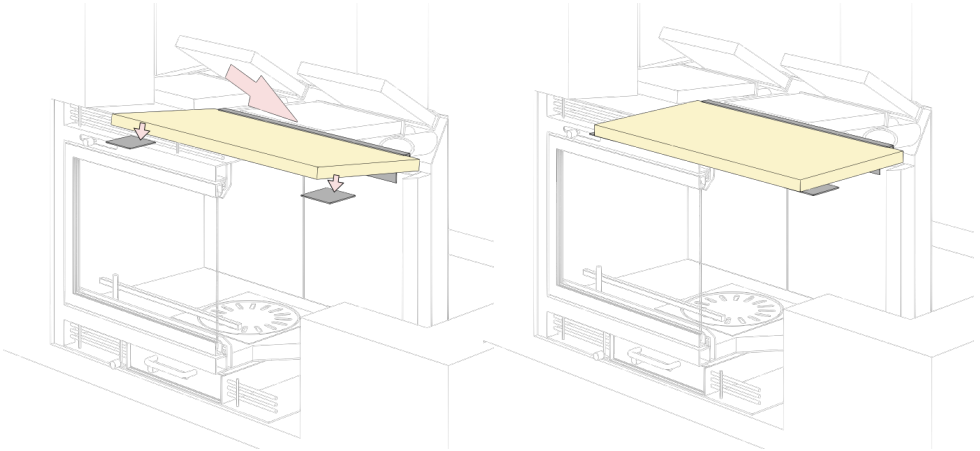

UWAGA - Całkowicie zabrania się przeprowadzania montażu kasety kominkowej z wykorzystaniem różnego typu silikonów, uszczelniaczy oraz zapraw odpornych na wysokie temperatury. Użycie wyżej wspomnianych produktów w perspektywie czasowej może skutkować nieodwracalnymi uszkodzeniami ramy kasety lub szkła.

UWAGA – Kasety kominkowej nie należy w żaden sposób podłączać bezpośrednio do zabudowy paleniska.

Rysunek 6. Schemat przedstawiający zabudowę kasety kominkowej IGNIF w przekroju bocznym.

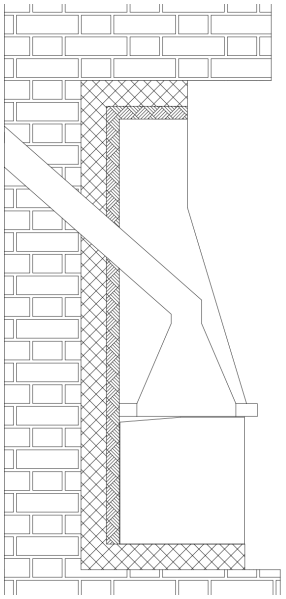

Legenda:

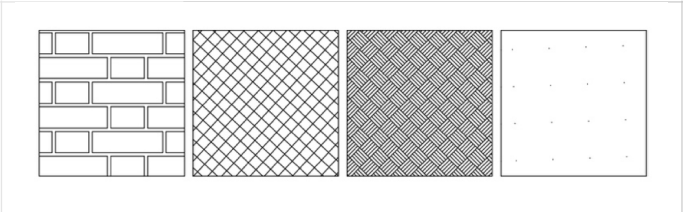

Ściana właściwa	Ściana obudowy kominka	Materiał izolacyjny	Blacha ognioodporna

Tabela 2. Odległości i wymiary, jakie należy zachować przy zabudowywaniu kasety kominkowej IGNIF.

Grubość podłoża	min. 30 cm
Grubość ściany obudowy kasety	min. 10 cm
Grubość ściany pomieszczenia	min. 10 cm
Kratka wylotu – Strop pomieszczenia	60 cm
Grubość materiału izolacyjnego – podłoże	min. 10 cm
Grubość materiału izolacyjnego – ściany i str	1-10 cm

6. Wentylacja i doprowadzenie powietrza do spalania.

Ilość powietrza niezbędna do spalania w urządzeniu marki IGNIF wynosi około 20- 40 m3/h. Niezwykle istotne jest, aby zapewnić wymianę świeżego powietrza do pomieszczenia, w którym znajduje się zainstalowana kaseta kominkowa. Jest to szczególnie istotne, w przypadku dobrze uszczelnionych budynków.

UWAGA: W celu prawidłowego przeprowadzenia powyższego procesu niezbędne jest przestrzeganie norm i aktualnych przepisów budowlanych.

Wymagany ciąg kominowy przy urządzeniach marki IGNIF to 12 Pa.

7. Opał

Obecnie na rynku dostępnych jest wiele rodzajów drewna, ale każde z nich cechują inne właściwości. Każdy rodzaj drewna zawiera w sobie podobną ilość energii cieplnej, którą można uzyskać ze spalania 1 kg netto masy własnej. Warto jednak pamiętać, że poszczególne rodzaje drewna różnią się od siebie gęstością, niezależną od jego ciężaru. Wyróżnić można dwa rodzaje

drewna: **drewno miękkie** (z niską gęstością) oraz **drewno twarde** (z wysoką gęstością) – tabela 3. Drewno miękkie najlepiej używać do rozpalania, natomiast drewno twarde do podtrzymywania ognia.

Tabela 3. Stopień twardości wybranych gatunków drewna.

LP.	Gatunek drewna	Twardość
1.	Topola	Bardzo miękkie
2.	Świerk	Bardzo miękkie
3.	Sosna	Bardzo miękkie
4.	Jodła	Miękkie
5.	Modrzew	Miękkie
6.	Olcha	Miękkie
7.	Brzoza	Miękkie
8.	Dąb	Twarde
9.	Orzech	Twarde
10.	Buk	Twarde
11.	Grab	Bardzo twarde

Kominki marki IGNIF przeznaczone są do palenia w nich naturalnego drewna liściastego, o wilgotności poniżej 20%, oraz brykietów z drewna

UWAGA: Spalanie mokrego drewna lub niewystarczająco wysuszonego (wilgotność drewna powyżej 20%) znacząco obniża parametry grzewcze kasety kominkowej. Mokre drewno powoduje również szybsze zabrudzanie szyby. Używanie mokrego drewna prowadzi do szybszego zużycia się kasety kominkowej.

- Drewno przeznaczone na opał należy składować w suchym miejscu – najlepiej na świeżym powietrzu.

- W żadnym wypadku nie wolno stosować drewna pochodzącego z drzew iglastych. Tego rodzaju drewno ma tendencję do iskrzenia się, co stwarza realne zagrożenie pożarem. Poza tym, drzewa iglaste zawierają sporo żywicy, która powoduje trudne do usunięcia zabrudzenia. W dalszej perspektywie powoduje również gromadzenie się sadzy oraz innych związków, które mogą spowodować pożar komina.

Zabrania się palenia:

- węgla, koksu, itp.,
- drewna iglastego,
- drewna tropikalnego (np. mahoń, itp.),
- tworzyw sztucznych i piankowych,
- płyt wiórowych oraz materiałów płytowych powlekanych i niepowlekanych,
- drewna impregnowanego,
- cieczy palnych,
- wszystkich innych materiałów stałych poza drewnem.

8. Pierwsze rozpalenie i użytkowanie

8.1 Przygotowanie

Przypominamy, że pierwsze rozpalenie kominka powinno zostać wykonane przez uprawnionego do tego instalatora.

Przed pierwszym uruchomieniem urządzenia koniecznie należy:

1) Sprawdzić, czy wszystkie dokumenty oraz akcesoria, które zostały dołączone do produktu, zostały wyjęte ze środka.
2) **Zapoznać się z treścią niniejszej instrukcji.**
3) Usunąć wszystkie nalepki producenta z szyby drzwi kominka.
4) Należy (koniecznie przed pierwszym rozpaleniem) zamontować deflektory – płyty wermikulitu dołączone do zamówienia. Dokładny opis montażu deflektorów znajduje się w rozdziale 5.2.
5) Włożyć ornamenty w kanały konwekcyjne (rys. 3. – str. 7).

8.2 Regulacja dopływami powietrza.

Kaseta kominkowa posiada cztery możliwości regulowania dopływu powietrza do paleniska.

1) Dwa suwaki znajdujące się na górnej krawędzi ramy drzwi - regulacja dopływu powietrza na szybę. (rys. 7).
2) Prostopadły suwak – otwieranie oraz zamykanie rusztu (rys. 8).
3) Suwak znajdujący się na szufladzie popielnika; otwieranie lub zamykanie szuflady właściwej - regulacja dolotu powietrza do paleniska od dołu.

UWAGA – Gałki do regulacji dopływu powietrza powinny zostać dokręcone z wyczuciem, tak aby podczas ich przesuwania gałka nie stykała się z powierzchnią ramy drzwi. Gwint, za pomocą którego gałka jest przykręcona służy jedynie możliwości jej łatwej wymiany na inny kolor. Nie służy on natomiast zamykaniu oraz otwieraniu regulatora poprzez dokręcanie gałki lub jej odkręcanie.

Rysunek 7. Schemat przedstawiający dwa regulatory na górnej krawędzi ramy kasety kominkowej.

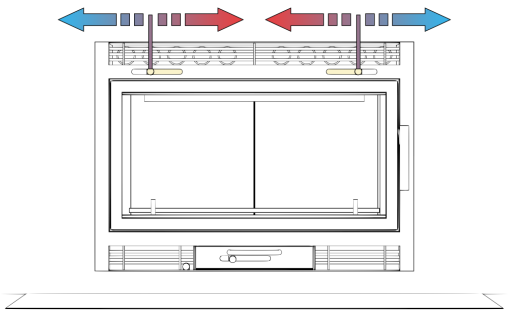

Zmienianie pozycji ustawienia obrotowego rusztu (zamykanie oraz otwieranie) powoduje jego oczyszczanie, aby powietrze mogło bez przeszkód dotrzeć do komory spalania. Służy do tego prostopadły suwak znajdujący się obok

szuflady popielnika (rys. 8). Przyciągając go do siebie ruszt ruszt zostaje otwarty, natomiast wsuwając zamknięty.

Rysunek 8. Otwarcie rusztu – ustawienie suwaka w pozycji 1. Zamknięcie rusztu – ustawienie suwaka w pozycji 0.

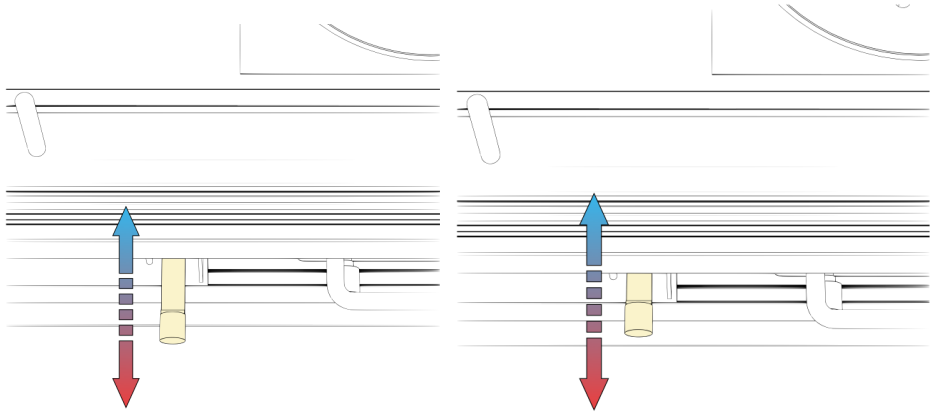

Uwaga: Aby zapobiec oparzeniom, w celu regulacji dopływu powietrza podczas pracy kasety (kiedy kominek jest rozgrzany) zaleca się używanie rękawicy dołączonej do produktu podczas zakupu.

W przypadku kilku pierwszych paleń należy zwracać uwagę na istniejącą zabudowę paleniska. Instalacja kasety kominkowej zwiększa temperaturę wewnątrz komina, dlatego też należy obserwować elementy ceglane oraz drewniane znajdujące się w bliskim otoczeniu kominka.

Poniżej przedstawiamy szczegółowe informacje dotyczące pierwszego rozpalenia.

8.3. Rozpalanie „od góry” i „od dołu do góry”

Istnieją dwie metody rozpalania. Pierwsza mówi o rozpalaniu „od dołu do góry”, druga z kolei „od góry do dołu”. Obie metody wydają się bardzo zbliżone. Jedyną różnicą jest miejsce podłożenia ognia.

Rozpalanie „od góry do dołu”.

1) Na dnie paleniska układamy polana, których wielkość oraz grubość uzależniona jest od wielkości kominka. Warto jednak pamiętać, aby podczas rozpalenia nie były to szczapy drewna przekraczające 50 cm długości oraz 30 cm w obwodzie.
2) Następnie na polanach układamy drewno na podpałkę. Powinno to być drewno o stopniu twardości bardzo miękkim lub miękkim. Bardzo dobrą podpałką jest drewno drzewa iglastego (tabela nr. 3).
3) Na podpałkę kładziemy drobno ścięte drewno. Do rozpałki można użyć kostek przeznaczonych do grilla, nasączonych parafiną w ilości 1-3 sztuk. Istnieje również możliwość użycia gazety, jednak po spaleniu pozostawi ona po sobie bardzo duże ilości popiołu, przyczyniające się do powstania większej ilości sadzy.
4) Kiedy drewno wraz z podpałką jest już gotowe, niezbędne jest otworzenie wszystkich przepustnic oraz regulatorów odpowiedzialnych za dostarczanie powietrza do komory spalania wraz z jednoczesnym, delikatnym uchyleniem szuflady popielnika. Brak doprowadzenia powietrza do wnętrza kominka skutkować będzie zanikiem płomienia.
5) Ostatnim krokiem jest podpalenie drobno ściętego drewna. Jeżeli ciąg kominowy z różnych względów jest za słaby, zalecam pozostawić uchylone drzwi (otwarte drzwiczki opieramy o ramę – klamka w pozycji do zamknięcia).

Rysunek 9. Schemat przedstawiający rozpalanie „od góry do dołu” krok po kroku.

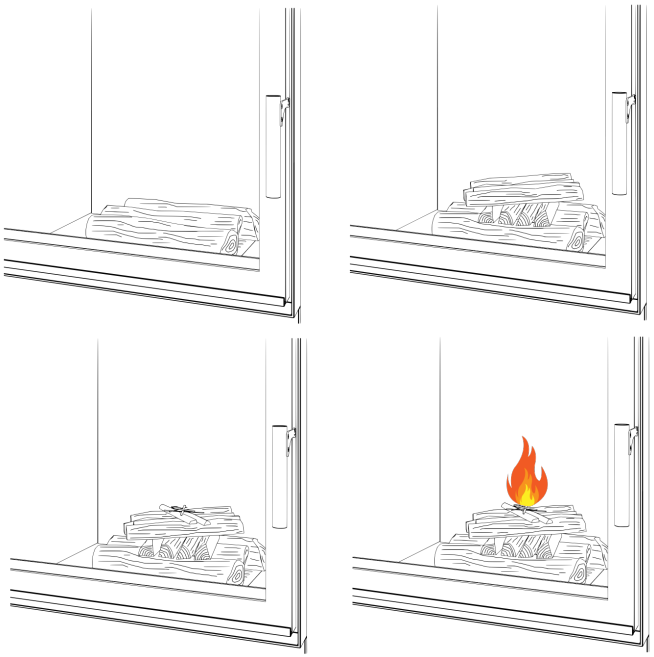

Rozpalanie „od dołu do góry”.

W przypadku rozpalania metodą „od góry do dołu” różnicę stanowi jedynie kolejność układania poszczególnych warstw. Proces ten należy odwrócić.

1) Ułożenie drobno ściętego drewna (podpałki).
2) Ułożenie polan.
3) Otworzenie wlotów powietrza.
4) Podpalenie.

Rysunek 10. Schemat przedstawiający rozpalanie „od góry do dołu” krok po kroku.

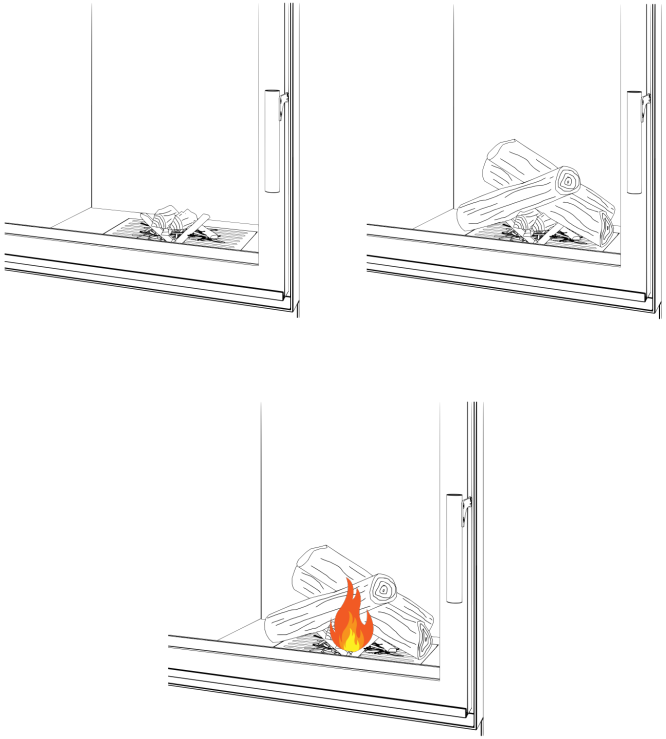

- Do rozpalania należy używać niewielkiej ilości opału, a do rozpałki rekomendujemy bardzo drobne kawałki, dobrze wysuszonego drewna.
- Po podpaleniu rozpałki należy otworzyć regulator wlotu powietrza oraz uchylić drzwiczki (otwarte drzwiczki opieramy o ramę – klamka w pozycji do zamknięcia),
- Gdy drewno się zajmie, należy stopniowo domykać regulator dopływu powietrza, dostosowując tempo palonego ognia do własnych potrzeb.

UWAGA: W czasie pierwszego użytkowania kasety stopniowo należy zwiększać temperaturę wewnątrz kominka aż do osiągnięcia jego maksymalnej mocy. Tylko podczas pierwsze, maksymalnie drugiego palenia z kominka może wydobywać się nieprzyjemny zapach spowodowany wypalaniem powłoki farby ogniotrwałej, która ulega wówczas utwardzeniu. Jest to w pełni naturalne zjawisko, nie należy się tym niepokoić. W tym czasie zaleca się wietrzenie pomieszczenia.

UWAGA: Szyba ceramiczna oraz inne elementy kominka podczas palenia nagrzewają się do bardzo wysokich temperatur. Mimo wyposażenia paleniska w tzw. „zimną klamkę”, zaleca się użytkowania kominka w rękawicach ochronnych.

8.4. Załadunek oraz dokładanie drewna

- Przed załadunkiem kolejnej porcji drewna należy poczekać, aż płomienie będą zanikać oraz dokładnie wyczyścić palenisko z popiołu,
- Maksymalna ilość dokładanego drewna zależna jest od wielkości oraz pojemności paleniska. Nie powinna jednak **nigdy** przekraczać 3-5 kg. Większa ilość może doprowadzić do uszkodzenia kasety,
- Opał należy dokładać w taki sposób, aby nigdy nie zasłaniało ono żadnego z pionowych otworów doprowadzenia powietrza wtórnego znajdujących się w narożnikach tylnej części komory spalania.
- Polana drewna należy umieszczać maksymalnie z tyłu paleniska, tak aby zapobiec przyleganiu do szyby.
- Drewno należy wkładać do paleniska delikatnie niewielkimi partiami. **Rzucenie polana drewna może skutkować pęknięciem płyty wermikulitu lub szamotu, a w dalszej kolejności – wymianą uszkodzonego elementu.**
- Chcąc dołożyć do kominka paliwo stałe, należy najpierw delikatnie otworzyć drzwi kominka w celu wyrównania ciśnienia. Szybkie otworzenie drzwi na oścież może spowodować przedostanie się dymu z paleniska do pomieszczenia.
- Po dołożeniu drewna, ustawić regulator w pozycji

maksymalnego otwarcia – ponownie wyregulować w momencie zajęcia się ogniem nowego opału.

UWAGA – Dokładając drewno do paleniska, należy pamiętać, iż nigdy nie może ono zasłaniać wlotów powietrza wtórnego znajdujących się na środku centralnej części komory spalania.

Tabela 4. Ilość kilogramów spalanego drewna na godzinę ze względu na znamionową moc cieplną kasety kominkowej.

Znamionowa moc cieplna (kW)	Ilość drewna (kg/h)
5 - 6,9	1,5 - 2,3
7 - 9,9	2,3 - 3,3
10 - 12,9	3,3 - 4,3
13 - 15,9	4,3 - 5,3

8.5. Użytkowanie w okresie przejściowym

Podstawowym warunkiem poprawnego funkcjonowania paleniska IGNIF jest odpowiedni ciąg kominowy, który bezpośrednio zależy od warunków atmosferycznych panujących w danej chwili na zewnątrz domu. Z tego powodu w przypadku chęci użytkowania kominka w okresach, w których panuje wyższa temperatura, niż w okresach zimowych, różnica ciśnienia może być zbyt niska, a co za tym idzie słaby ciąg kominowy może utrudniać palenie, powodować słabe spalanie opału lub bardzo mocne dymienie.
W takim wypadku należy:

1) Dokładnie oczyścić komorę spalania kasety kominkowej z popiołu (pkt. 9 niniejszej instrukcji).
2) Ustawić regulatory dopływu powietrza w pozycjach maksymalnego otwarcia.
3) Pozostawić regulatory maksymalnie otwarte, aż do momentu mocnego zajęcia się drewna przez ogień.

4) Po osiągnięciu stabilizacja ciągu w kominie zaleca się nie przesuwać regulatorów dopływu powietrza całkowicie do pozycji ich zamknięcia. Całkowite zamknięcia dopływu powietrza może skutkować utraceniem ciągu w kominie, zgaszeniem płomienia oraz tleniem (dymieniem się) opału.

9. Czyszczenie kasety kominkowej IGNIF

Systematyczna konserwacja kasety kominkowej jest nie tylko niezbędnym warunkiem zachowania gwarancji, ale przede wszystkim kwestii bezpieczeństwa i prawidłowej pracy urządzenia. Poniżej prezentujemy podstawowe czynności związane z czyszczeniem kasety marki IGNIF:

- Czyszczenie szyby,
- Usuwanie sadzy, popiołu oraz innych zanieczyszczeń z komory paleniska.

Obie wyżej wspomniane czynności należy wykonać przed każdym kolejnym rozpaleniem w palenisku.

Czyszczenie komory spalania
Popiół należy usuwać za pomocą szufelki i wyrzucać do metalowego pojemnika (przechowywać z dala od dzieci).

Usuwanie popiołu z szuflady popielnika
Przed każdym rozpaleniem należy sprawdzić ilość popiołu znajdującego się w szufladzie paleniska. Popiołu nie może być więcej, niż 2 cm poniżej dolnej krawędzi rusztu. W przeciwnym wypadku ruszt może ulec uszkodzeniu.

Czyszczenie szyby
Zanieczyszczenia szyb ceramicznych usuwamy przy użyciu płynów lub pianek w aerozolu specjalnie do tego przeznaczonych. Piankę należy nanieść na zimną szybę, wycierając ją po upływie około 1 minuty, papierowym ręcznikiem. Istotne, aby preparat czyszczący nie dostał się do elementów uszczelniających.

Należy uważać, aby podczas czyszczenia szyby płyn nie dostał się do uszczelek. W dłuższej perspektywie czasu może to prowadzić do ich uszkodzenia.

Ważne: Zabrudzenia szyby zależą od jakości używanego opału.

Na szybie nie osadza się dużo sadzy, gdy:
- do opału wykorzystywane jest suche drewno (wilgotność do 20%),
- utrzymywana jest odpowiednia temperatura spalania (możliwie wysoka),
- występuje odpowiedni ciąg kominowy.

Czyszczenie szyb ceramicznych należy przeprowadzać po każdorazowym paleniu w kominku. Nieusunięte pozostałości sadzy mogą ulec spaleniu w wyniku bezpośredniego działania ognia i będą trudne do usunięcia.

10. Konserwacja

Wszelkie prace przy kominku należy wykonywać wyłącznie przy zimnym palenisku w rękawicach ochronnych. Ponadto dla bezpieczeństwa oraz w celu uniknięcia pęknięcia szyby w przypadku prac konserwatorskich zawsze zalecamy zdejmować drzwi.

Zdejmowanie drzwi
Aby zdjąć drzwi, należy wyjąć zabezpieczenie znajdujące się na górnym zawiasie i unieść uchylone drzwi do góry. Następnie należy odsunąć dół zawiasu i opuścić drzwi na dół.

Konserwacja powierzchni stalowych
- Powłokę lakierniczą należy przecierać wyłącznie suchą szmatką,
- W celu uzupełnienia powłoki malowanej stosuje się ogniotrwałą farbę piecową (odporność do 650C), dostępną w pojemnikach typu spray.

Uwaga: Nie zaleca się kontaktu powłoki lakierniczej z wodą lub innymi środkami chemicznymi. Ewentualne użycie wyżej wymienionych substancji doprowadzić może do uszkodzenia powłoki lakierniczej.

Konserwacja klamki i zawiasów
Konserwować należy wszystkie części ruchome (zawiasy i klamkę). W tym celu należy zaopatrzyć się w smar miedziany w tubce. Za pomocą patyczka higienicznego nałożyć smar wyłącznie na mechanizmy. Ważne, aby smar nie dostał się na powłokę lakierniczą. W takim przypadku należy niezwłocznie wytrzeć smar suchą szmatką lub ręcznikiem papierowym. Kategorycznie zabrania się rozpalania w kominku w przypadku, gdy smar pozostaje na powłoce farby kominka.

Smar należy nakładać na drzwiczki komory spalania w przypadku problemów z ich swobodnym otwieraniem bądź nadmiernym hałasem przy otwieraniu. Konserwacja powinna przebiegać w następujący sposób:
- Otworzyć oraz unieruchomić drzwiczki komory spalania,
- Za pomocą patyczka higienicznego nałożyć niewielką ilość smaru na ruchome części mechanizmu zamykania drzwi.
- Nanoszenie smaru należy połączyć z obracaniem rolką zaczepową.
- Zaleca się zabieg wykonywać przynajmniej raz w roku.

Konserwacja przewodów kominowych
Czyszczenie przewodów kominowych powinno obywać się minimum raz w roku, przez uprawioną do tego firmę kominiarską i powinno być udokumentowane pieczątką w karcie rejestrowej kasety kominkowej..

Czyszczenie rur konwekcyjnych
Czyszczenie rur konwekcyjnych, tak samo jak w przypadku konserwacji przewodów kominkowych, powinno odbywać się minimum raz w roku. Aby ją wykonać należy wyciągnąć z paleniska wszystkie deflektory (płyt wermikulitowe ułożone nad oraz pod rurami konwekcyjnymi). Następnym krokiem jest przeczyszczenie szczoteczką wszystkich przerw znajdujących

się pomiędzy rurami konwekcyjnymi w górnej części paleniska, tak aby usunąć z pomiędzy nich sadzę oraz inne zabrudzenia.

11. Uwagi

1) **Zabrania się korzystania z kasety kominkowej przy otwartych drzwiach oraz bez rusztu,**
2) Należy zachować szczególną ostrożność, jeżeli w pomieszczeniu, w którym znajduje się kominek przebywają dzieci.
3) Nie wolno pozostawiać rozpalonego paleniska bez dozoru osoby dorosłej.
4) Obudowa kasety kominkowej powinna zostać zaprojektowana w taki sposób, aby możliwe było dokonanie ewentualnego demontażu całej kasety lub jego poszczególnych części.
5) W przypadku wystąpienia jakichkolwiek usterek zabrania się ingerencji w urządzenie. W takiej sytuacji należy niezwłocznie skontaktować się z autoryzowanym sprzedawcą lub z producentem.

12. Ogólne warunki gwarancji

Obowiązują na terenie Rzeczypospolitej Polskiej oraz w krajach Unii Europejskiej. Okres obowiązywania i zakres gwarancji jest udzielany ramach niniejszych warunków niezależnie od gwarancji ustawowej, która pozostaje nienaruszona.

IGNIF udziela 5-letniej gwarancji z możliwością jej rozszerzenia (w przypadku wyboru opcji rozszerzenia gwarancji odpowiednia informacja o okresie jej obowiązywania znajduje się na karcie gwarancyjnej) na:

- korpus kasety kominkowej

Firma IGNIF udziela 24 miesięcznej gwarancji na:

- uchwyty
- oryginalne części zamienne
- akcesoria

Firma IGNIF udziela 6 miesięcznej gwarancji na części mające bezpośredni kontakt z ogniem:

- uszczelki
- szyba ceramiczna
- szamot lub wermikulit

Produkt zostaje objęty gwarancją od dnia otrzymania przez Państwa produktu z ważną kartą gwarancyjną, Do każdego zakupy otrzymują Państwo paragon lub fakturę VAT. Zgłoszenie reklamacji wymaga przedstawienia sprzedającemu dowodu zakupu na uszkodzony produkt oraz przedłożenia karty gwarancyjnej.

Wyłączenie gwarancji

Gwarancja nie obejmuje:

- zużyć oraz uszkodzeń mechanicznych powstałych na skutek użytkowania produktu (zużycie się produktu),
- powłoki lakierniczej, która odbarwiła się w skutek zbyt wysokiego obciążenia temperaturą,
- uszczelek, których zużycie, stwardnienie spowodowane stosowaniem nieodpowiednich płynów do czyszczenia szyb,
- uszkodzeń powstałych poprzez niewłaściwe obchodzenie się z elementami delikatnymi takimi jak szkło,
- zaniedbań oraz uszkodzeń powstałych w wyniku: niewłaściwego użytkowania, brakiem konserwacji, wadliwym montażem oraz niestosowania się do zaleceń niniejszej instrukcji,
- czynności związanych z konserwacją urządzenia (czyszczenie, regulacja, wymiana elementów podlegających naturalnemu zużyciu).

Produkt bezpowrotnie traci gwarancję w wyniku stwierdzenia zmian technicznych urządzenia, które nie zostały dokonane przez firmę IGNIF, a także w wyniku dorabiania lub demontażu części.

Zezwala się stosować jedynie części wymienne, które pochodzą od producenta lub które są przez niego rekomendowane.

W przypadku skorzystania z przysługującego okresu gwarancyjnego, a co za tym idzie naprawy lub wymiany urządzenia, gwarancja zostanie odnowiona dla elementów lub produktów, które zostały naprawione bądź wymienione.

Niezależnie od powyższych warunków gwarancyjnych zawsze służymy Państwu pomocą oraz radą. W razie potrzeby prosimy o kontakt pod adresem: kontakt@ignif.com.

Pozdrawiamy,

Zespół IGNIF

NOTATKI